ACSS Kabinlösningar
för publika våtrum

Duschbås – Omklädningsbås - Toalettbås

ACSS Kabinlösningar är framtagna för besöksintensiva miljöer med krav på hög funktionalitet och tåliga material för ett aktivt nyttjande, enkelt underhåll och med en design som skall öka attraktionen för anläggningen!

Vi har levererat kvalitet och design sedan 2006

ACSS Sanitet & Inredning AB, 08-41 00 79 90, www.acss.se

MÅLGRUPP

Besöksintensiva miljöer där det ska vara både snyggt och hållbart och enkelt att hålla rent.

IDROTTSOMKLÄDNAD

Gym, padel, badminton, yoga …
Sim & idrottshallar
Skolor, gymnastiksalar

PERSONALOMKLÄDNAD

Kontorsbyggnader / cykel-omklädnad
Industri, lager logistik
Brand & räddningsstationer
Sjukhus
Militäranläggningar

BESÖKSOMKLÄDNAD

Vård & hälsa
Spa & hotell
Mässor, kongress, konserthus
Köpcentrum
Camping
Gästhamnar, flygplatser, resecentrum

MATERIAL & KONSTRUKTION

Alla våra skärmar är gjorda i 2-sidigt 5+5mm härdat och laminerat säkerhetsglas (säkerhetsklass 1(B)1), vilket gör det extremt hållbart över tid och tåligt mot slag och repor.

Våra kvalitetsbeslag är i anodiserad aluminium och är utvecklade för att hålla under lång tid även i en ”hård” miljö. Aluminium med skruvar i rostfritt material innebär att de klarar minst korrosivitetklass C4. Livstids garanti lämnas på alla beslag.

Både glas och aluminium är bra för miljön då de går att återvinna och våra skärmväggar finns godkända i Byggvarubedömningen, Sunda Hus & Svanen.

Slitaget är så gott som obefintligt tack vare materialvalen vilket ger en snygg miljö i många år framöver.

PERSONSÄKERHET

Våra skärmar är framtagna för publika våtrum med många aktiva besökare i alla åldrar. Man ska använda onormalt mycket våld eller ha stor otur om våra skärmar går sönder. Störst risk löper montören om hen tappar eller stöter emot hårt underlag. Om olyckan är framme och vid ett ev bräckage går glasytorna sönder men lamineringsfolien håller glaset på plats. Detta gör att inga stora vassa skärvor kan falla ner och leda till allvarliga skärskador. Vid bräckage böjer sig glaset och kan bäras ut.

HYGIENISKT TÄNK!

Förutom hållbarheten möjliggör designen mycket enkel underhåll och rengöring. Skärmarna monteras ca 10mm från fastaväggen vilket möjliggör rengöring på kaklet bakom.
Våra beslag har minimalt korta anliggande ytor mot skärmen där smuts och fukt kan samlas, och glasytan tvättas enkelt av med helst vatten och YES-diskmedel

MODELLER

Båsen måttbeställes utifrån rådande förutsättningar och uppställningen kan göras på många sätt. Bygg som ett enstaka bås, en rad av en rad av bås, i kombination med våra duschväggar eller kanske som bara dörrar till en öppning av fasta väggar.

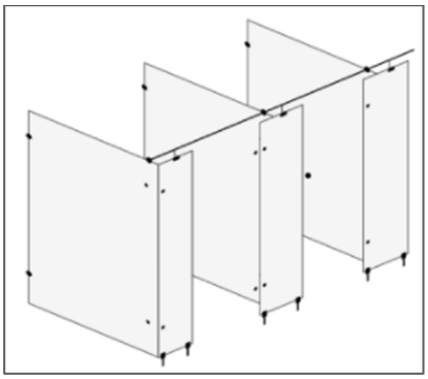

Modell 603
Skiljeväggar och anslag som L eller T

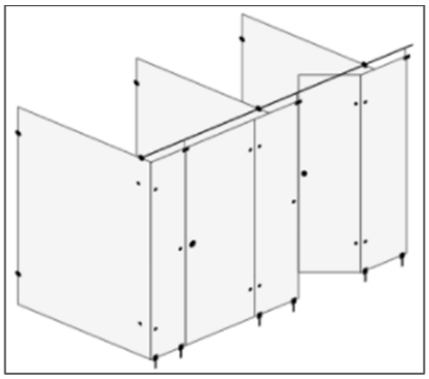

Modell 605
Skiljeväggar, anslag och dörrar

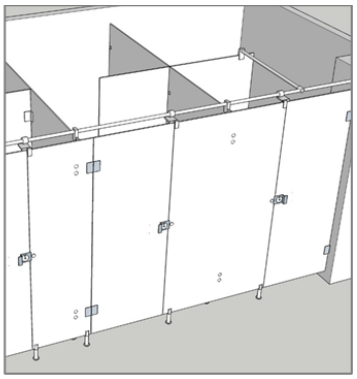

Modell 605 med mellanvägg
Kombinerad dusch och omklädnad

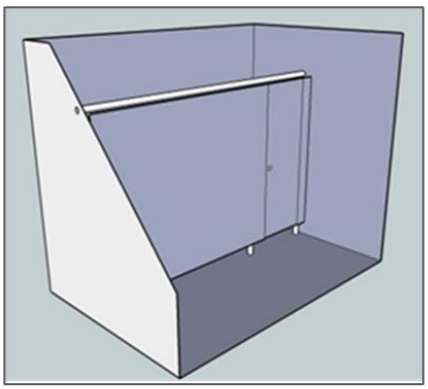

Modell 612
Dörr och anslag för inbyggnad i nisch

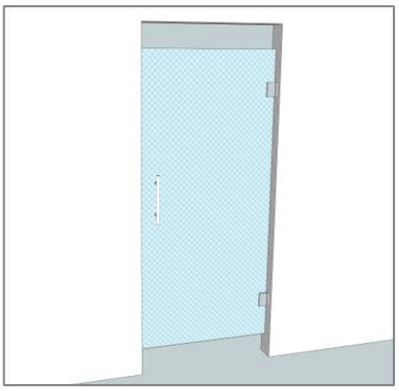

Modell 620
Pendeldörr, enkel

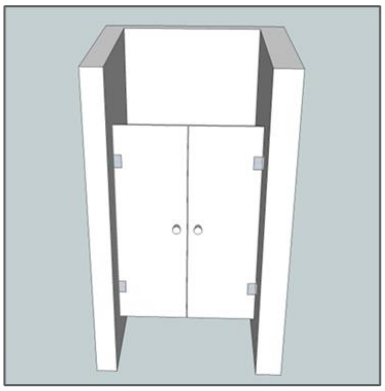

Modell 625
Pendeldörr, dubbel

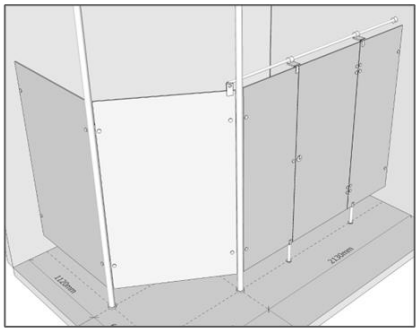

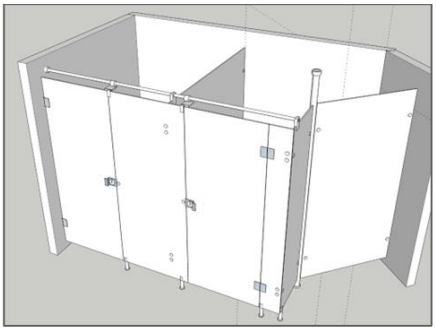

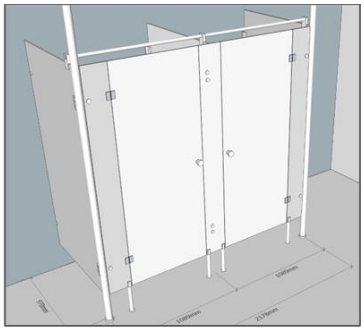

Specialbyggda modeller
Passar ingen av våra standardmodeller så hjälper vi gärna med specialutformade kabinlösningar

BESLAG

Alla beslag är i anodiserad aluminium och är utvecklade för att hålla under lång tid även i en ”hård” miljö. Livstids garanti lämnas på alla beslag. Aluminium med skruvar i rostfritt material innebär att de klarar minst korrosivitetklass C4.

Beslagen finns som standard i naturanodiserad aluminium, dvs grått utförande men finns också som premium i svartanodiserad aluminium, dvs svart utförande.

Justerbar fot, finns i tre höjder: 90-120, 120-170, 170-250 mm. Foten limmas vanligtvis i golvet, men går även att fästa med skruv.

Väggfästen skruvas fast i vägg och skruvas samt tejpas fast på glaset. Glaset sitter med ca 10 mm distans ut från väggen. Skruvhuvuden döljs av skjutbar bricka.

Stabiliseringsstång och väggfäste för stången. Stången är 1100mm lång, oftast behövs det extra stänger som skarvas och kapas på plats till rätt längd. Stången är 25mm i diameter och kan utmärk användas som duschdraperistång.

Vertikalfäste mellan stång och glas. Stångens överkant hamnar ca 55mm över glaset.

HANDTAG & LÅS

Våra båsdörrar görs som standard med knopp (54mm i diam), och öppningsbara åt båda håll. Önskar man endast inåt alternativt utåtgående dörrar används ett beslag som dörrstopp monterat mellan stången och anslaget.

Önskas det lås på dörren kombinerar det som standard med ett grepphandtag, men det går också bra att istället sätta en knopp vid sidan av låset eller använda sig av draghandtag.

Knopp, 54mm i diam

Dörrstopp

Lås och grepphandtag, framsida

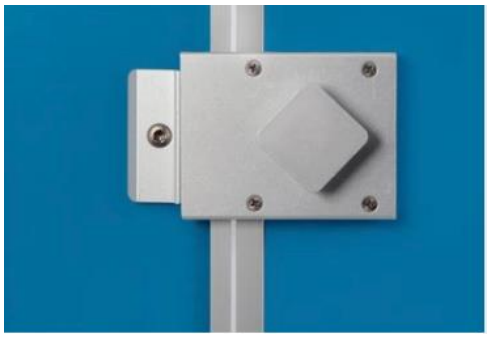

Låsvred, baksida

Draghandtag, d53, cc202, l304

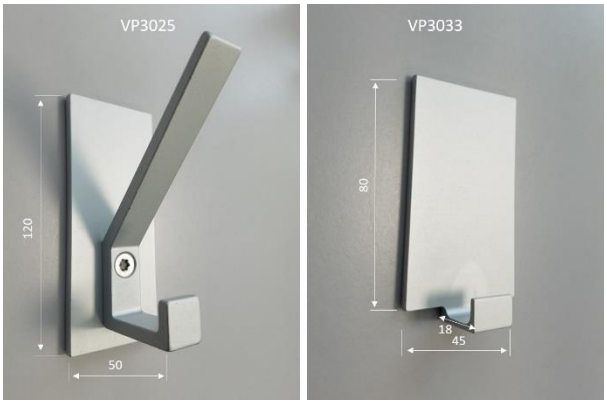

Klädkrokar för limning

BÄNKAR

Komplettera gärna kabinerna med en av de två bänkmodellerna vi har. Vi har en i Corian med träribbor, och en i Accoyaträ.

GLAS

Glaset som är i dimensionen 5+5mm härdas och lamineras med en eller flera Vanceva folier. Folierna finns i klart, vitt med tre olika grader av genomskinlighet, svart folie som är opak(tät) och 12 olika färger som alla är helt transparenta.

VITA FOLIER

I publika miljöer är det vanligaste att man väljer ett frostat utseende och inte klart glas så som i bostäder. Att välja vitt är också ett praktiskt alternativ då det är tacksamt för den ”vita” smuts som ofta förekommer i våtutrymmen, så som tvål, schampo och kalk.

Cool White
Frostat utseende
Hög ljusgenomsläpplighet
81% transmission
Behåller känslan av integritet

Arctic Snow
Frostat utseende
Medel ljusgenomsläpplighet
65% transmission
Mycket bekväm integritet
(Man ser endast skugga)

Polar White
Tätt(opakt) utseende
Låg (inget) ljusgenomsläpp
7% transmission
Ger fullständig integritet

STANDARD FLOAT ELER OPTIWHITE (extra vitt) GLAS

Att tänka på är att allt glas naturligt från järnet i glaset innehåller en aningens grön ton, denna gröna ton förstärks något i kombination med vita eller ljusa färgfolier.
Om detta inte är önskvärt väljer man extra vitt glas, sk Optiwhite glas.

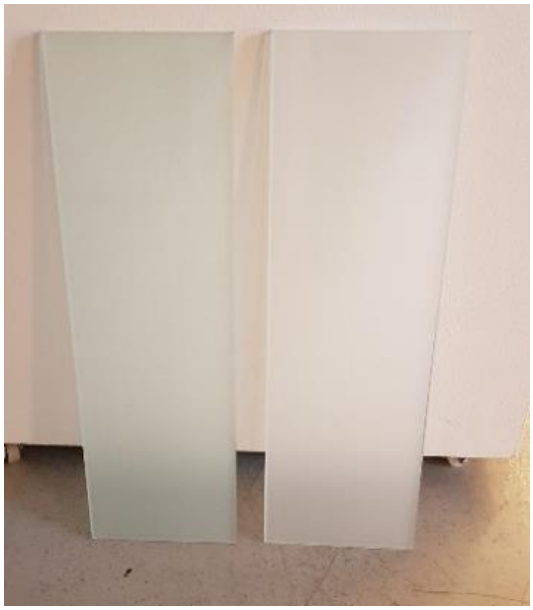

FÄRGFOLIER

Det finns 12 olika standard färgfolier vilka alla är helt transparenta. Det finns också en svart som är helt opak, dvs tät.

Önskar man färg och inte helt transparenta skärmar så kombinerar man en av de vita folierna med en eller flera färgfolier. Man kan också kombinera flera färgfolier för önskad kulör.

Det går också att med hjälp av screentryck tillverka en egen folie efter specifik NCS-kod alternativt att trycka ett motiv eller logotype på glaset eller folien.

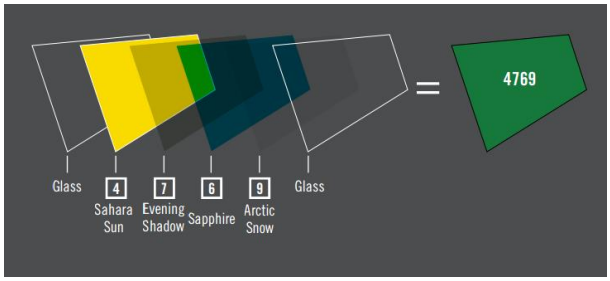

FÖRSLAG TILL BESKRIVNINGSTEXT

ACSS Toalettkabin modell 605, härdat laminerat 5+5 säkerhetsglas, storlek enligt ritning. Glas Optiwhite med folien Polar White.